图号 DWG.NO.	01288K

序号 NO.	区域 SYM	更改内容 REVISION RECORD	更改文件号 AUTHORITY	编制 DR.	审批 APPR.	日期 DATE
1		整理图纸	07014	左海清	王文玲	2007.1.12
2		整理图纸	07181	牛欢欢	王文玲	2007.4.17
3		3B区尺寸10.3更改为10.2,H1栏尺寸4.4±0.2更改为4.4±0.29	L11170	王慧	张成	2011.5.12
4		增加技术要求6，增加俯视图，明细栏中增加R1和R2	L11383	赵倩	王彦玲	2011.11.2

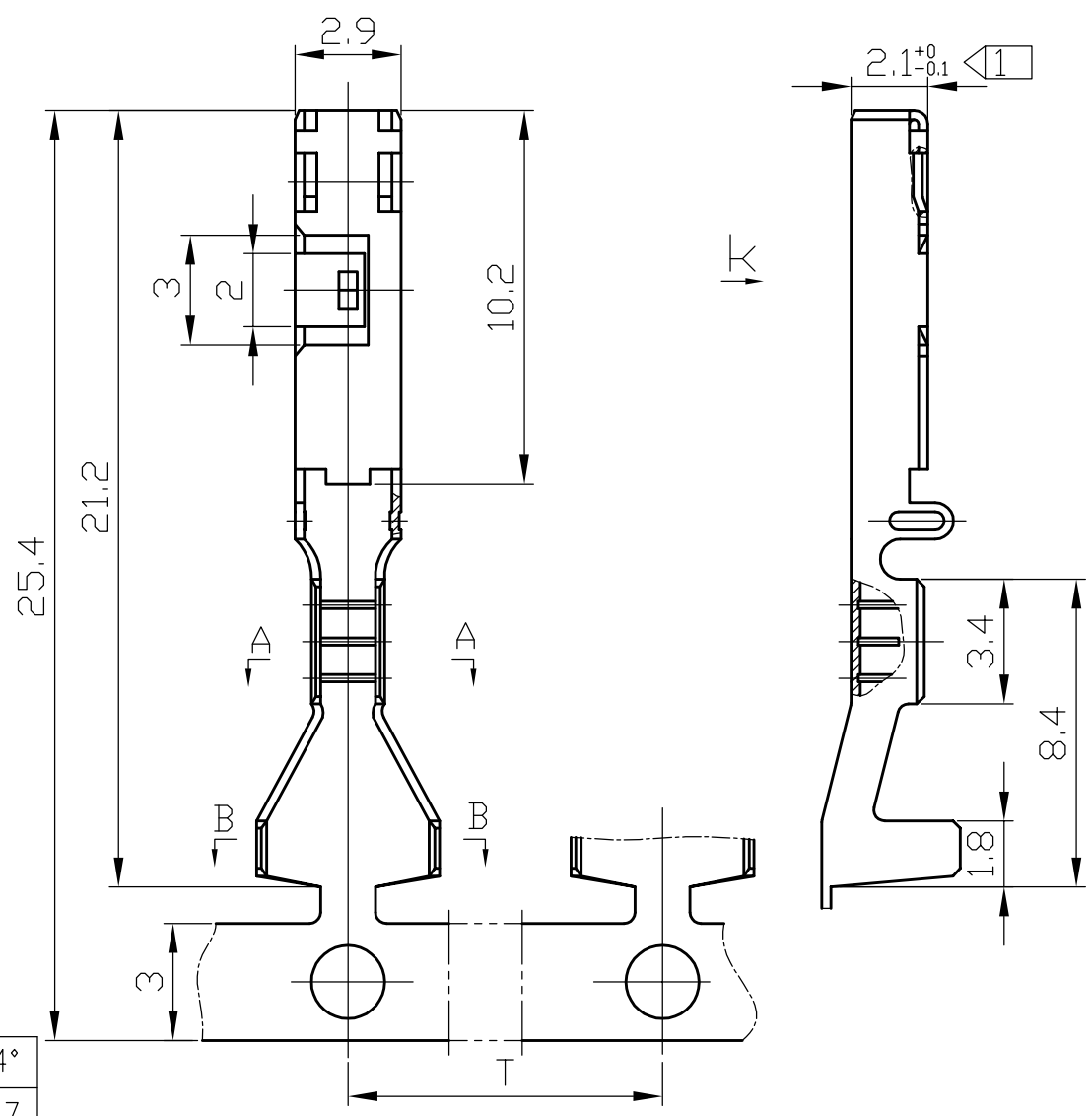

K向 VIEW L

0128803
0128804
0128805
0128806
仅有此结构
ONLY HAVE THESE STRUCTURE

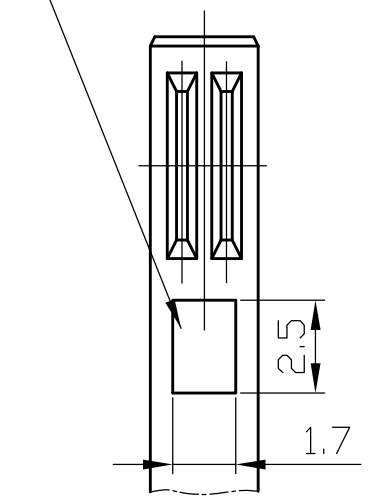

L向 VIEW L
20:1

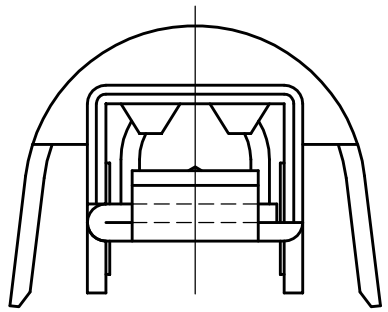

A-A

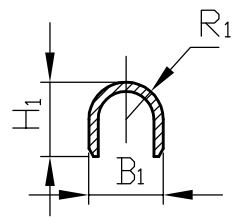

B-B

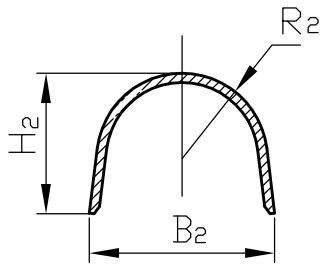

技术要求 NOTES

1. 技术标准按QC/T 417;
   TECHNIC STANDARD:QC/T 417.
2. 公司标记标准按HPS025;
   COMPANY MARK STANDARD:HP S025.
3. 表面无伤痕，毛刺，裂纹等现象;
   PART SURFACE MUST BE NO SCAR、BURR AND CRACK;
4. 产品材料标准按:HP S009;
   PRODUCT MATERIAL STANDARD:HP S009.
5. 产品关键特性“ ”共1处;
   THE KEY CHARACTERISTIC“ ”,TOTAL 1.
6. 镀层厚度: 2-5μm，底镀镀铜: 0.8-2μm;
   COATING THICKNESS:2-5μm,BOTTOM PLATING COPPER:0.8-2μm。

角度 ANGULAR		±4°
120		±0.7
80	120	±0.6
50	80	±0.5
30	50	±0.4
18	30	±0.35
6	18	±0.3
0	6	±0.25
>	≤	

未注公差 TOLERANCE UNLESS OTHERWISE SPECIFIED

序号 ID.	零件号 PART ID.	材料 MAT'L	表面保护 SURFACE TREATMENT	端子状态 TERMINAL CLASS.	使用情况 STATUS	H1	B1	H2	B2	R1	R2	T	适用线径 WIRE mm²
6	0128806	QSn6.5-0.1 δ=0.25	镀带亮锡 TINNING	链件 SERIAL	正常 NORMAL	4.4±0.29	4.6±0.25	5.4±0.29	5.8±0.29	1.2	2	13.6	2~2.5
5	0128805	QSn6.5-0.1 δ=0.25	镀带亮锡 TINNING	链件 SERIAL	正常 NORMAL	3.3±0.25	3.1±0.25	4.6±0.29	6.2±0.29	1	1.75	13.6	0.5~1.0
4	0128804	QSn6.5-0.1 δ=0.25	镀带亮锡 TINNING	链件 SERIAL	正常 NORMAL	3.6±0.25	3.6±0.25	4.2±0.29	5.2±0.29	1	2.05	13.6	1.0~1.5
3	0128803	QSn6.5-0.1 δ=0.25	镀带亮锡 TINNING	链件 SERIAL	正常 NORMAL	2±0.25	2±0.25	3.8±0.29	5±0.29	0.75	2.05	13.6	0.5以下
2	0128802	QSn6.5-0.1 δ=0.25	镀带亮锡 TINNING	链件 SERIAL	正常 NORMAL	3.6±0.25	3.6±0.25	4.2±0.29	5.2±0.29	1	2.05	13.6	1.0~1.5
1	0128801	QSn6.5-0.1 δ=0.25	镀带亮锡 TINNING	链件 SERIAL	正常 NORMAL	2±0.25	2±0.25	3.8±0.29	5±0.29	0.75	2.05	13.6	0.5以下

投影 PROJECTION			型号 TYPE		图号 DWG.NO. 01288K
			名称 NAME	片形插座 FEMALE BLADE SERIES	标记 MARK A B; 数量 QUA. 1; 重量 WEI. 0.53g; 比例 SCALE 5:1; 共1页 TOTAL P; 第1张 PAGE
设计 DR.	王鹏宙	2005.7.26			
校对 CK.	张威	2005.7.26	材料 MAT'L	见左表 SEE LEFT TABLE	河南天海电器有限公司 HENAN TIANHAI ELECTRIC CO.,LTD.
审核 APPR.	李慧	2005.7.26			