修訂 Revision						
記號 MARK	版本 REV.	修訂內容 DESCRIPTION	變更單 ECN	日期 DATE	繪圖 DWN.	核准 APVO.
	3.3	更改圖面使與實物一致		JAN 23 2008	王斯瑋	潘建仁
	3.4	更改圖框標識，由T11更改為N12，新增△A代號		DEC 29 2008	丁丹丹	潘建仁
	4.0	更改特殊特性符號由△取代⟨A⟩⟨S⟩	NECN2012 1231-01	DEC 13 2012	邱紅秀	賴劍平

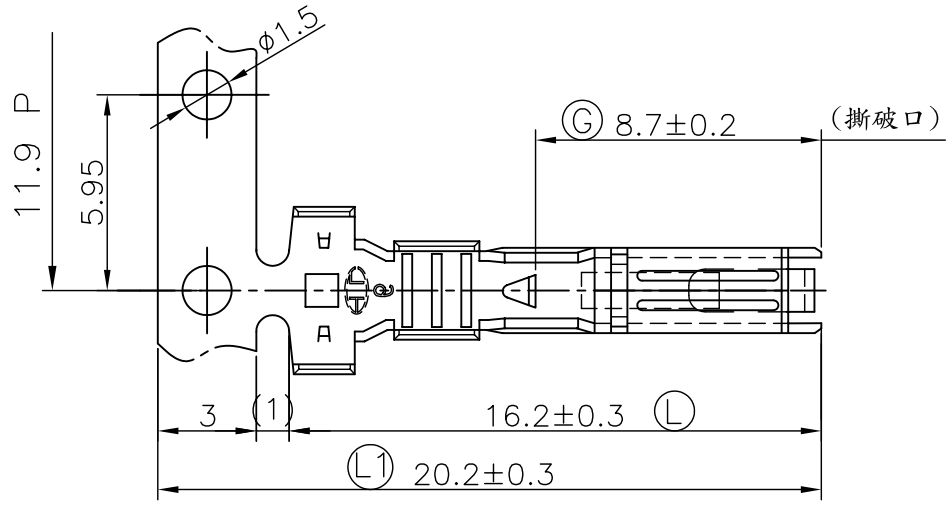

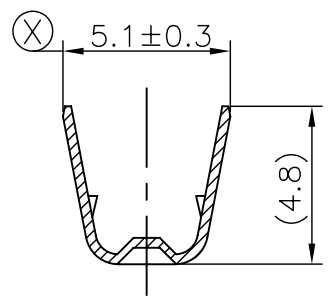

SEC.A—A

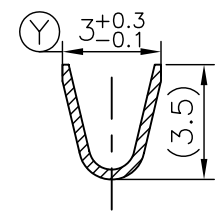

SEC.B—B

說明

1. 擇鍍金Zone"A"測厚區3u"以上
2. 預鍍亮錫膜厚40u"以上
3. 插入力:0.3-0.8KG
   拉拔力:0.3-0.8KG

NOTE

1. Selective Gold Plating 3u"Over Zone"A"
2. Pre-Tin Plated Thickness Moer Than 40u"
3. Inserted Force:0.3-0.8KG
   Tensile Force: 0.3-0.8KG

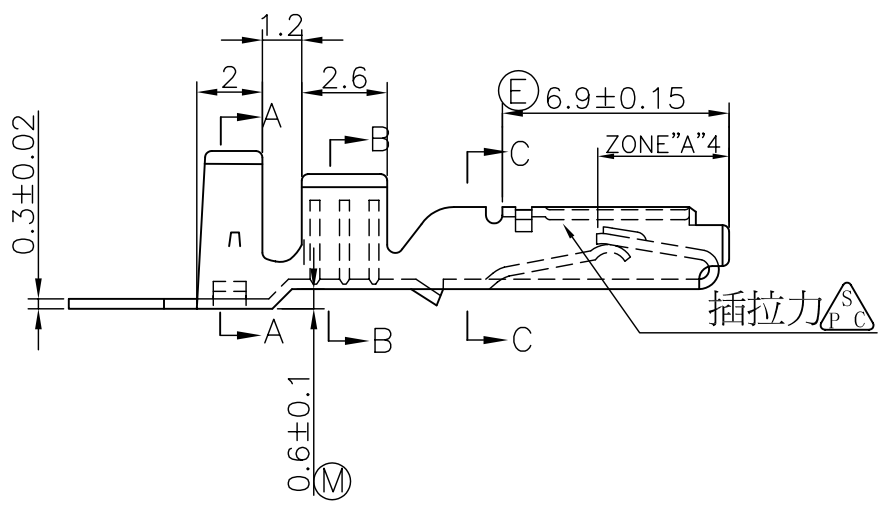

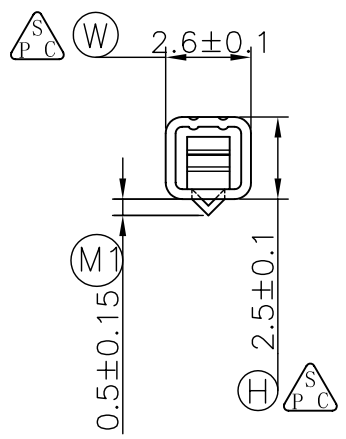

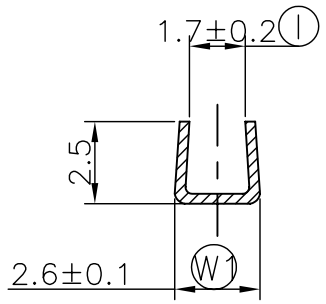

SEC.C—C

RoHS

Hu Lane Associate Inc. 產品規格圖A

NO.	產品編號 Part Number	材料 Material	表面處理 Surface Treatment	線徑 Wire Range
2	6618602BSS	Brass	Note 2	0.85~1.25mm²
1	6618602BS5	Brass	Note 1	0.85~1.25mm²

材料 MATERIAL	SEE TABLE	AUTO CAD
表面處理 FINISH	SEE NOTE	

核發單位 ISSUED BY	制定單位 INSTTTUTED BY	核准 APPROVED BY	審核 CONFIRMED BY	制定 DRAWN BY	繪圖 DRAWER
核發單位 2012.12.13 設計一課	制定單位 2012.12.13 設計一課	賴 2012.12.13 劍平	鄧 2012.12.13 蘇明	邱 2012.12.13 紅秀	邱 2012.12.13 紅秀

一般公差 Tolerances unless other specified

<1.0 : ± 0.10
1.0~5.0 : ± 0.15
5.0~10.0 : ± 0.20
10.0~20.0 : ± 0.25
20.0~45.0 : ± 0.30
>45.0 : ± 0.50
ANGLE : ± 2.0°

胡連精密股份有限公司 Hu Lane Associate Inc.

圖名 DRAWING NAME: 070 TYPE FEMALE TERMINALS

圖號 DRAWING NUMBER: 618602

圖紙 size	單位 Unit	比例 Scale	頁數 Sheet	CODE
A3	mm	1/1	1/1	N12