版数 REV.	年月日 DATE	DCN NO.	変更内容 DESCRIPTION	製図 DR.	担当 CHK.	査閲 APPD.	承認 APPD.
2	11.Sep.2002	50607	Additoin of bilingual expression.		N.OGAWA	——	T.OKA
3	12.Nov.2002	50957	Addition of note.		N.OGAWA	——	T.OKA
4	14.Jul.2003	52480	ADDED SPECIFICATION		N.OGAWA	—	T.OKA

図面番号(DRAWING NO.) SJ035499

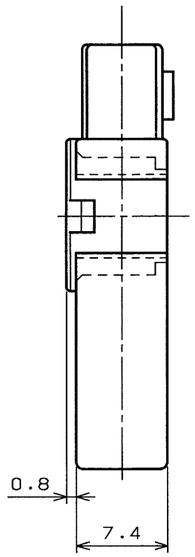

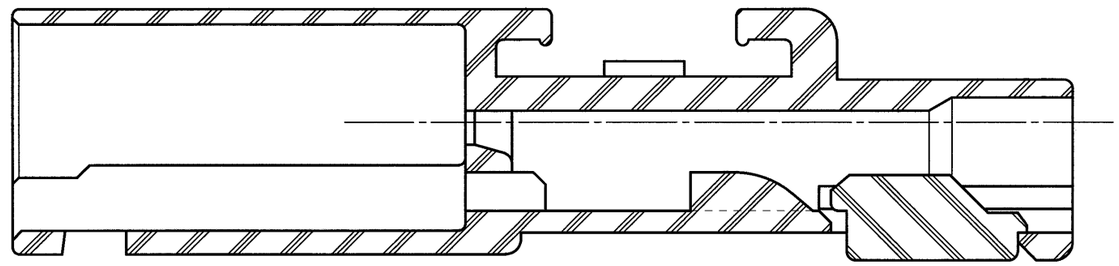

SECT. A-A
(SCALE 5:1)

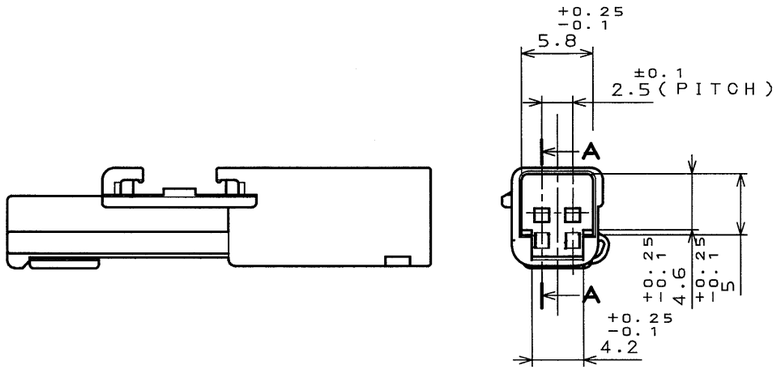

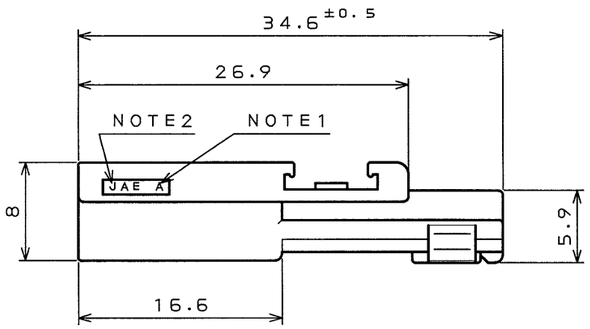

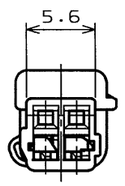

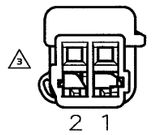

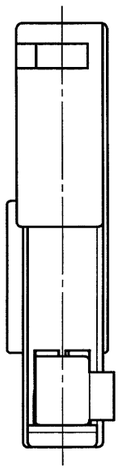

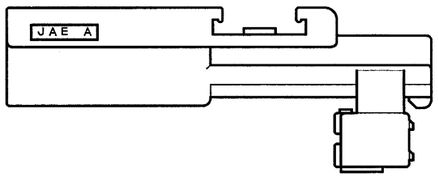

DISASSEMBLED CONDITION OF TERMINAL(REF.)

注１.金型マークを浮き出す。
２.社標を浮き出す。
3 ３.端子番号は右図による。

NOTE1.TOOLING MARK APPEARS IN RAISED LETTERS.
2.COMPANY LOGO "JAE" APPEARS IN RAISED LETTERS.
3 3.THE RIGHT FIGURE SHOWED A CONTACT NUMBER.

符号 NO.	名称 DESCRIPTION	個数 QTY.	材料 MATERIAL	仕上 FINISH	備考 REMARKS
1	PIN HOUSING		PBT	——	COLOR:GREEN

仕様書(SPECIFICATION) 3 JACS-1309-5

第1版(ORIGINAL DATE) 20.Oct.2000

製図 DR.

担当 CHK. N.OGAWA

査閲 APPD. ——

承認 APPD. T.TOTANI

一般公差(GENERAL TOLERANCE)

寸法(DIMENSION)		角度(ANGLES)
.	±0.4	X° ±
.X	±0.4	X°X' ±
.XX	±	
.XXX	±	

尺度(SCALE) 2:1 シリーズ(SERIES) IL-AG9

名称(TITLE) IL-AG9-2P-S3C1 PIN HOUSING

重量(WEIGHT)

日本航空電子工業株式会社 JAPAN AVIATION ELECTRONICS INDUSTRY, LTD.

図面番号(DRAWING NO.) SJ035499

版数(REV.) 4

SIZE A3

CDS-00-110-10416

DOF-0-212D(98.02)

JAE-CONNECTOR.COM Reference Only

JAE CONNECTOR DIV. PROPRIETARY.
COPYRIGHT(C) 2000, JAPAN AVIATION ELECTRONICS INDUSTRY, LTD.