版数 VER.	年月日 DATE	CN NO.	変更内容 DESCRIPTION	製図 DR.	担当 CHK.	査閲 APPD.	承認 APPD.
2	23/AUG/2019	031034	ERROR CORRECTION, CHANGED CAVITY MARKING PLACE(RETAINER)	—	Y.OBATA	—	K.KAWASE
3	04/FEB/2020	033156	SHAPE CORRECTION	—	Y.MORISHITA	Y.OBATA	K.KAWASE
4	21/DEC/2020	036827	ADD APPLICABLE WIRE INFO ON NOTE	—	Y.MORISHITA	Y.OBATA	A.KUWAHARA

図面番号(DRAWING NO.) SJ121265

WISDOM承認 2020/12/24

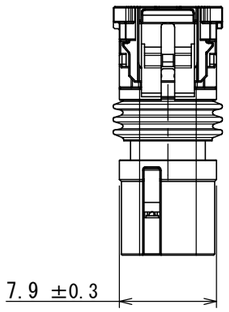

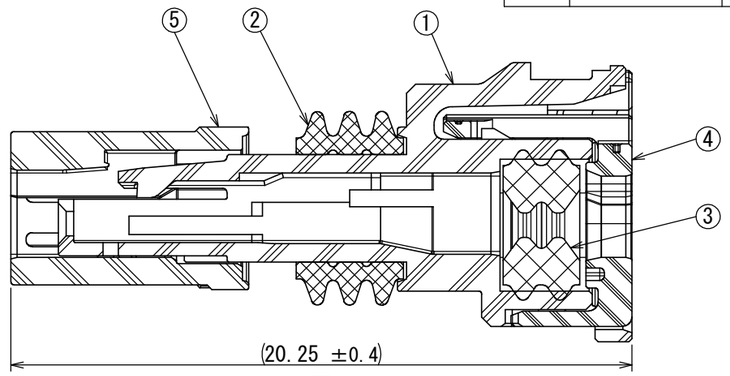

断面図 A-A
スケール (5 : 1)

SOCKET TERMINAL: MX80S08K*F1(DRAWING NO. SJ121646)

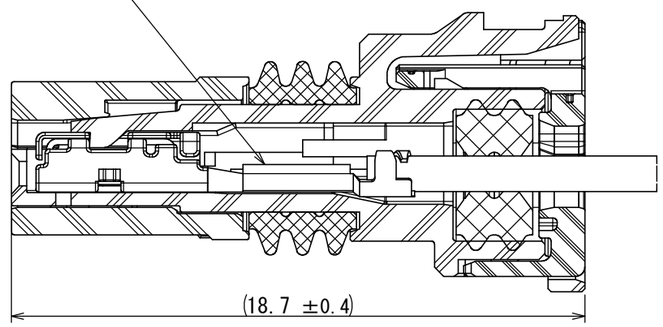

【REF.】 SOCKET TERMINAL ASSEMBLY STATE
ソケット端子組立状態

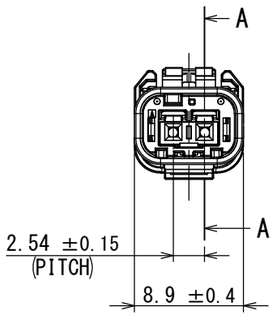

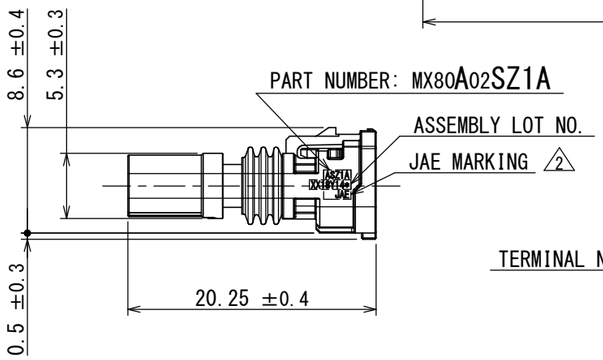

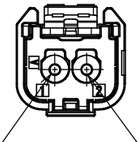

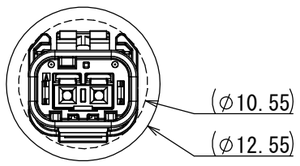

【REF】FEED-THROUGH HOLE SIZE
参考: 外接円サイズ

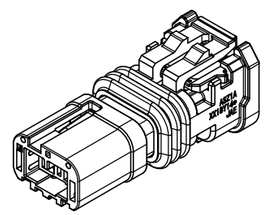

【REF.】PERSPECTIVE VIEW - DELIVERY CONDITION
製品斜視図 - 製品出荷状態

E.g. MX80B02PZ1A
(SJ121264)

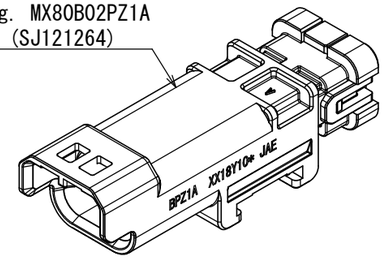

FIG.1 MX80※02PZ1

符号 NO.	名称 DESCRIPTION	個数 QTY.	材料 MATERIAL	仕上 FINISH	備考 REMARKS
5	FRONT RETAINER	1	10% GF FILLED PBT	—	COLOR: BLACK
4	REAR COVER	1	10% GF FILLED PBT	—	COLOR: BLACK
3	MAT SEAL	1	SILICONE RUBBER	—	COLOR: BROWN
2	RADIAL SEAL	1	SILICONE RUBBER	—	COLOR: BROWN
1	SOCKET HOUSING	1	10% GF FILLED PBT	—	COLOR: BLACK

NOTE1. COUNTERPART IS MX80※02PZ1A(KEY CODE:A), SHOWN IN FIG.1.
NOTE2. APPLICABLE SOCKET TERMINAL: MX80S08K※F1 SERIES(DRAWING NO. SJ121646)
△2 NOTE3. MX80 SYSTEM IS DEVELOPED TO MEET TWO DIFFERENT SPECIFICATIONS DEPENDING ON CUSTOMER.
JACS-11280-1 FOR CUSTOMERS USING USCAR2
JACS-11280-2 FOR CUSTOMERS USING LV214
NOTE4. LAYOUT INSPECTION AND FUNCTIONAL TESTING ARE CONDUCTED BASED ON CONTROL PLAN.
△4 NOTE5. THE APPLICABLE WIRE FOR THIS CONNECTOR IS CORE SIZE 0.13 - 1.0sq
AND OUTER DIAMETER φ1.05 - φ2.1mm.

注1. 本製品のかん合相手は図1に示す ”MX80※02PZ1A(かん合極性:A)”である。
注2. 適用されるソケット端子は”MX80S08K※F1(DRAWING NO. SJ121646)”になる。
△2 注3. MX80シリーズは2つの要求仕様に準拠する。
JACS-11280-1: USCAR2に準じたコネクタ仕様書
JACS-11280-2: LV214に準じたコネクタ仕様書
注4. 定期検査と機能確認はCPの指示に基づき実施する。
△4 注5. 本製品はコアサイズ:0.13〜1.0sq かつ被覆外形:φ1.05〜φ2.1mmを持つ電線を適用できる。

仕様書(SPECIFICATION) JACS-11280-※ (NOTE3, 注3) JAHL-11280	第1版(ORIGINAL DATE) 2019/7/12	尺度(SCALE) 2 : 1	シリーズ(SERIES) MX80A
一般公差(GENERAL TOLERANCE) 寸法(DIMENSION): . ±0.8, .× ±0.4, .×× ±0.1, ×××± 角度(ANGLES): ×° ±, ×°×' ±	製図 DR. —	名称(TITLE) MX80A02SZ1A	日本航空電子工業株式会社 JAPAN AVIATION ELECTRONICS INDUSTRY, LTD.
	担当 CHK. Y.OBATA		
	査閲 APPD. —		
	承認 APPD. K.KAWASE		図面番号(DRAWING NO.) SJ121265
単位(UNIT): mm		質量(MASS) 0.7g	版数(VER.) 4

SIZE A3

S/W

DCF-C-212H(12.08)

JAE-CONNECTOR.COM
Reference Only

JAE Connector DIV. Proprietary.Copyright(C) 2019, Japan Aviation Electronics Industry, LTD.