图纸 DWG.NO	04253-00

修改 NO.	版次 SYM	更改内容 REVISION RECORD	更改文件号 AUTHORITY	绘 DR.	审 APPR.	日期 DATE
1		增加零件号	2000-123	王文冲	王俊喜	2000.6.7
2		修改标记	2000-260	陆青丽	王俊喜	2000.12.14
3		增加图号	2001-19	王文冲	王俊喜	2001.1.19

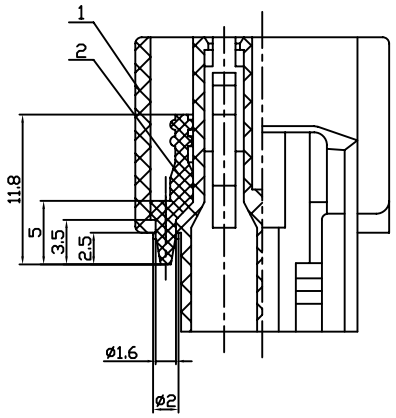

技术要求

1.密封圈需装配到位.
2.如需装端子,可选用DJ621A-G2*0.6A,B.

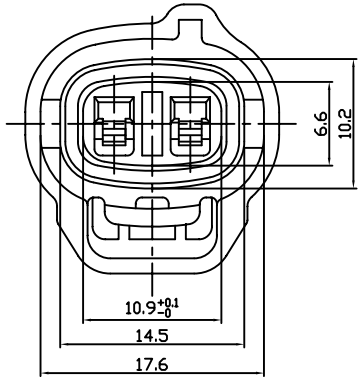

序号 NO.	名称 NAME	型号/规格 TYPE	图号 DWG.NO.	零件号 PART ID.	材料 MAT'L	数量 QUA.	备注 REMARKS
2	密封圈	DJ7023-2-20-1	04254	0425401	硅橡胶	1	
1	二线插座护套	DJ7023-2-21	04253	0425301	PA66	1	

投影 PROJECTION		型号 TYPE	DJ7023-2-21	图号 DWG.NO.	04253-00
		名称 NAME	二线插座护套总成	标记 MARK A B	数量 QUA. / 重量 WEI. / 比例 SCALE 4:1
设计 DR.	陆青丽	99.8.27		共 TOTAL P.	第 PAGE
校对 CK.	王文冲	99.8.27	装配图 ASSEMBLY DR.	鹤壁天海汽车电气有限公司 HEBI TIANHAI AUTOMOBILE ELECTRIC LTD.	
审核 APPR.	王俊喜	99.8.30			

序号	总成零件号	护套零件号	颜色	密封圈零件号	备注
2	0425304	0425303	白色	0425401	
1	0425302	0425301	蓝色	0425401	