图号 DWG.NO. 01173K

序号 NO.	区域 SYM	更 改 内 容 REVISION RECORD	更改文件号 AUTHORITY	编 制 DR.	审 批 APPR.	日 期 DATE
1	2F	增加零件号0117302	07180	王武军	王文玲	07.04.17

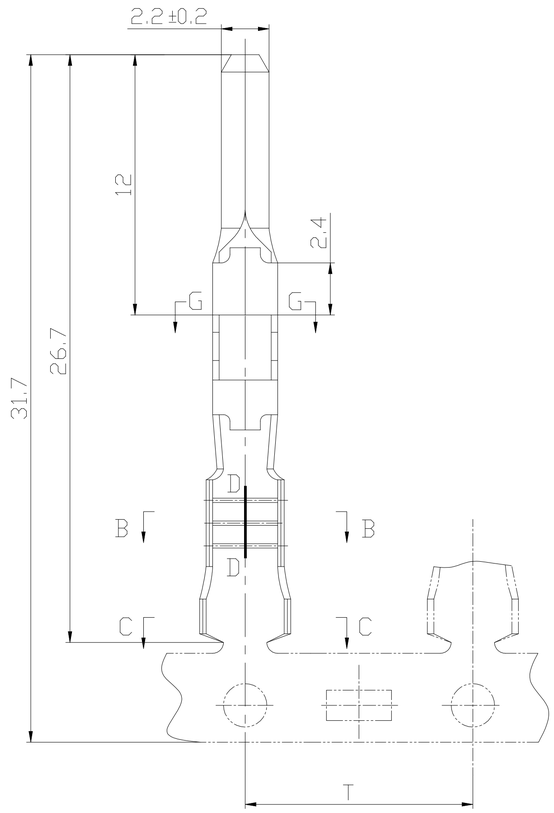

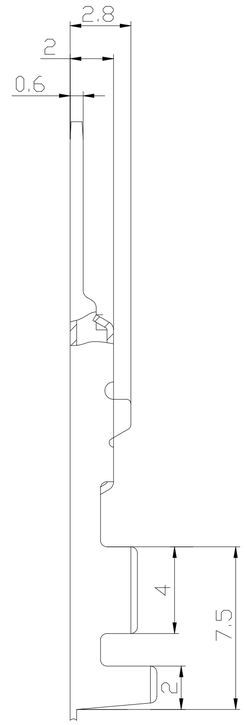

G - G

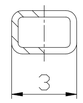

B - B

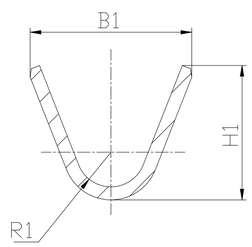

C - C

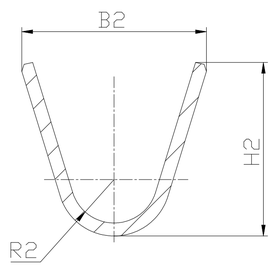

技 术 要 求

1. 产品表面光洁，无明显毛刺，裂纹等缺陷.

2. 技术标准:QC/T417.

3. 公司标记标准:HPS025

角 度 ANGULAR		±2°
18		±0.4
6	18	±0.3
0	6	±0.25
>	≤	
未 注 公 差 TOLERANCE UNLESS OTHERWISE SPECIFIED		

产品型号 PART TYPE	零件号 PART ID.	材 料 MAT'L	表面保护 SURFACE TREATMENT	端子状态 TERMINAL CLASS.	使用情况 STATUS	H_1	B_1	H_2	B_2	R_1	R_2	T	适用范围
DJ614-2.2T	0117302	H65Y δ=0.3 HP S009	镀 锡	链 件		2.4±0.24	2.3±0.24	3.8±0.24	3.9±0.24	0.5	1	10.5	0.3~0.7
DJ614-2.2A	0117301	H65Y δ=0.3 HP S009	镀 锡	链 件	正常	2.9±0.25	3.6±0.25	4±0.25	4.2±0.25	0.8	1.2	10.5	0.5~1

投 影 PROJECTION			型号 TYPE	见 左 表	图 号 DWG.NO.	01173K
			名称 NAME	片形插头	标记 MARK / 数量 QUA. / 重量 WEI. / 比例 SCALE	A / B / 1 / 0.38g / 5:1
设 计 DR.	左海青	2000.3.28			共 1 张 TOTAL P. 第 1 张 PAGE	
校 对 CK.	王文玲	2000.3.28	材料 MAT'L	见 左 表	河南天海电器有限公司 HENAN TIANHAI ELECTRIC CO.,LTD.	
审 批 APPR.	王荣喜	2000.3.28				